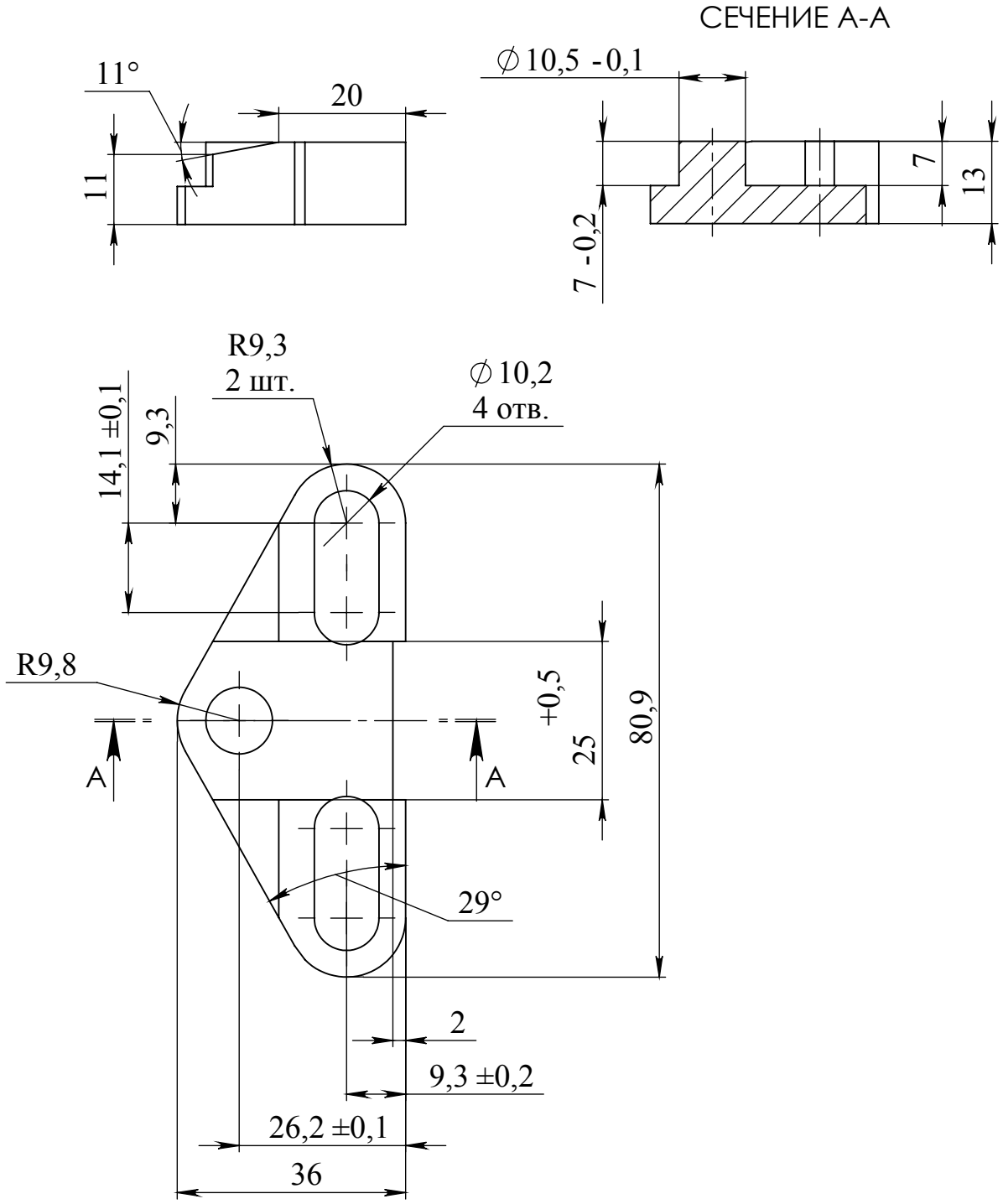

А4						Прижим		
Разраб.	Гладышев							
Пров.								
Т. контр							Лист	Масса:
Н. контр								
Утв.	Кулаков							